Фізична модель магнітної системи в середовищі Comsol

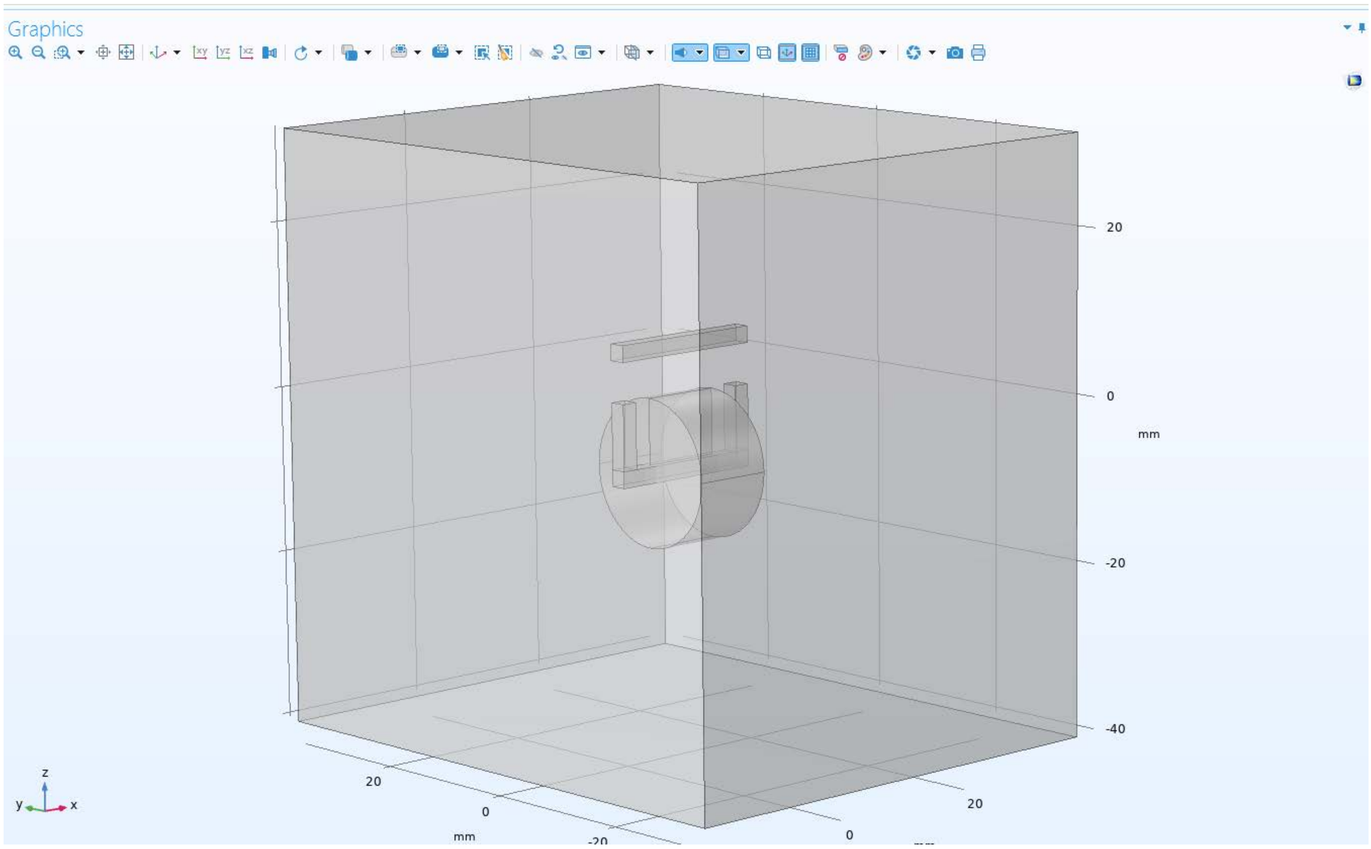

					ДП ДС91.02.000 ТК			
Зм	Лист	N° докум	Підп	Дата	Фізична модель магнітної системи в середовищі Comsol	Літ	Масса	Масштаб
Розроб.		Валентин ВІТРИК						
Перев.		Євген ВЕРБИЦЬКИЙ				Листов		
Т.контр.						НТУУ "КПІ" ФЕЛ, гр. ДС-91		
Н.контр.		ПОКЛО ЗЗАОЗN						
Затв.		Володимир ПОМАШКО						

Формат А1

Перв. примен.

Справ. N°

Подп. и дата

Инв. N° дубл.

Взам. инв. N°

Подп. и дата

Инв. N° подл.