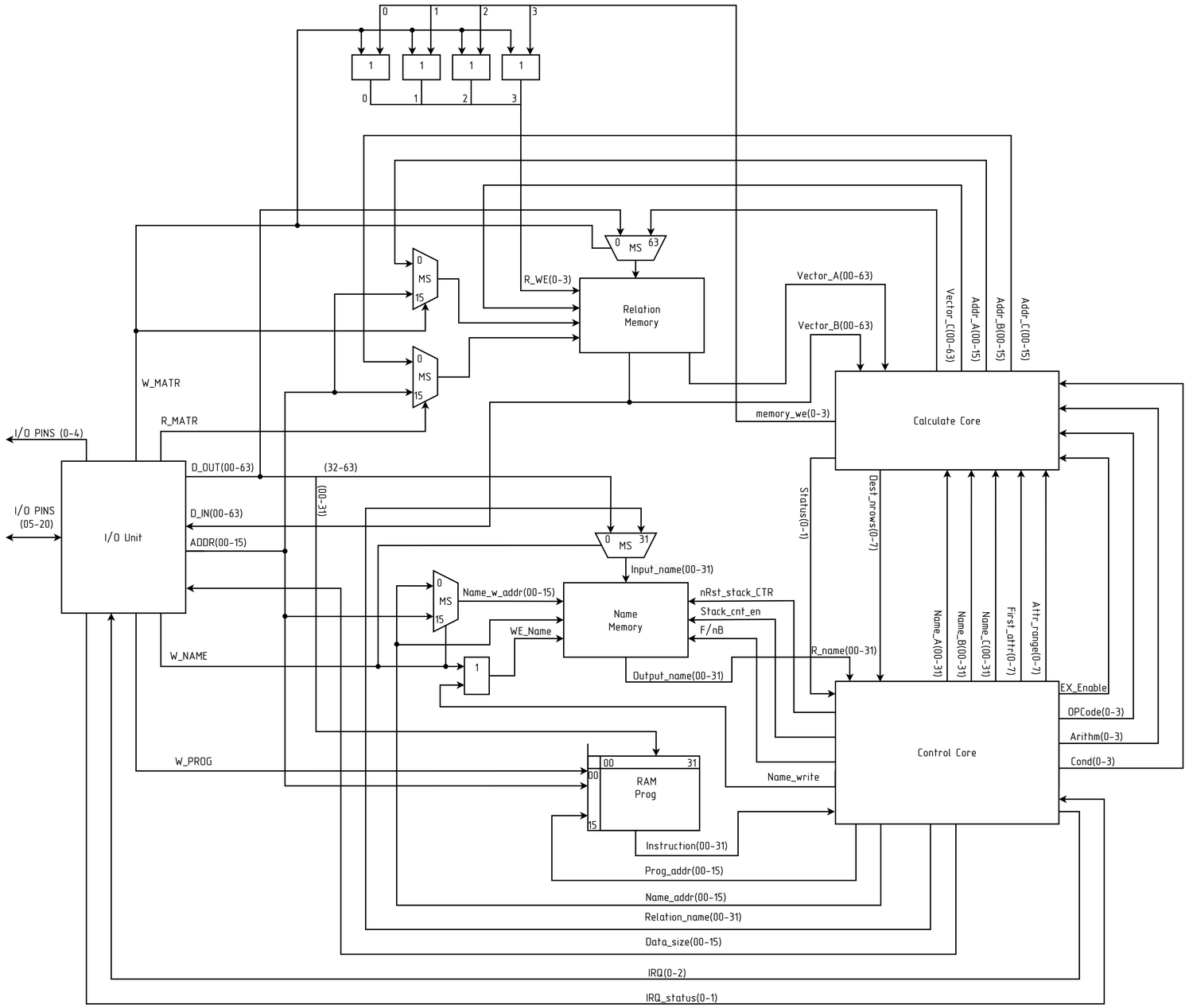

					ДК11мп.466511.001 Е2			
Зм	Арк.	№ докум.	Підп.	Дата	Реляційний процесор	Літ.	Маса	Масштаб
Розроб.		Кудлай С. В.				0		1:1
Перевірив.					Схема електрична функціональна	Аркуш 1	Аркушів 7	
Т. контр.						КПІ ім. І. Сікорського ФЕЛ КЕОА ДК-11мп		
Н. контр.								
Утв.		Редька І. В.						

Копіював

Формат А1

Перв. застосуб.

Справ. №

Підп. та дата

Інв. № дубл.

Взам. інв. №

Підп. та дата

Інв. № подл.

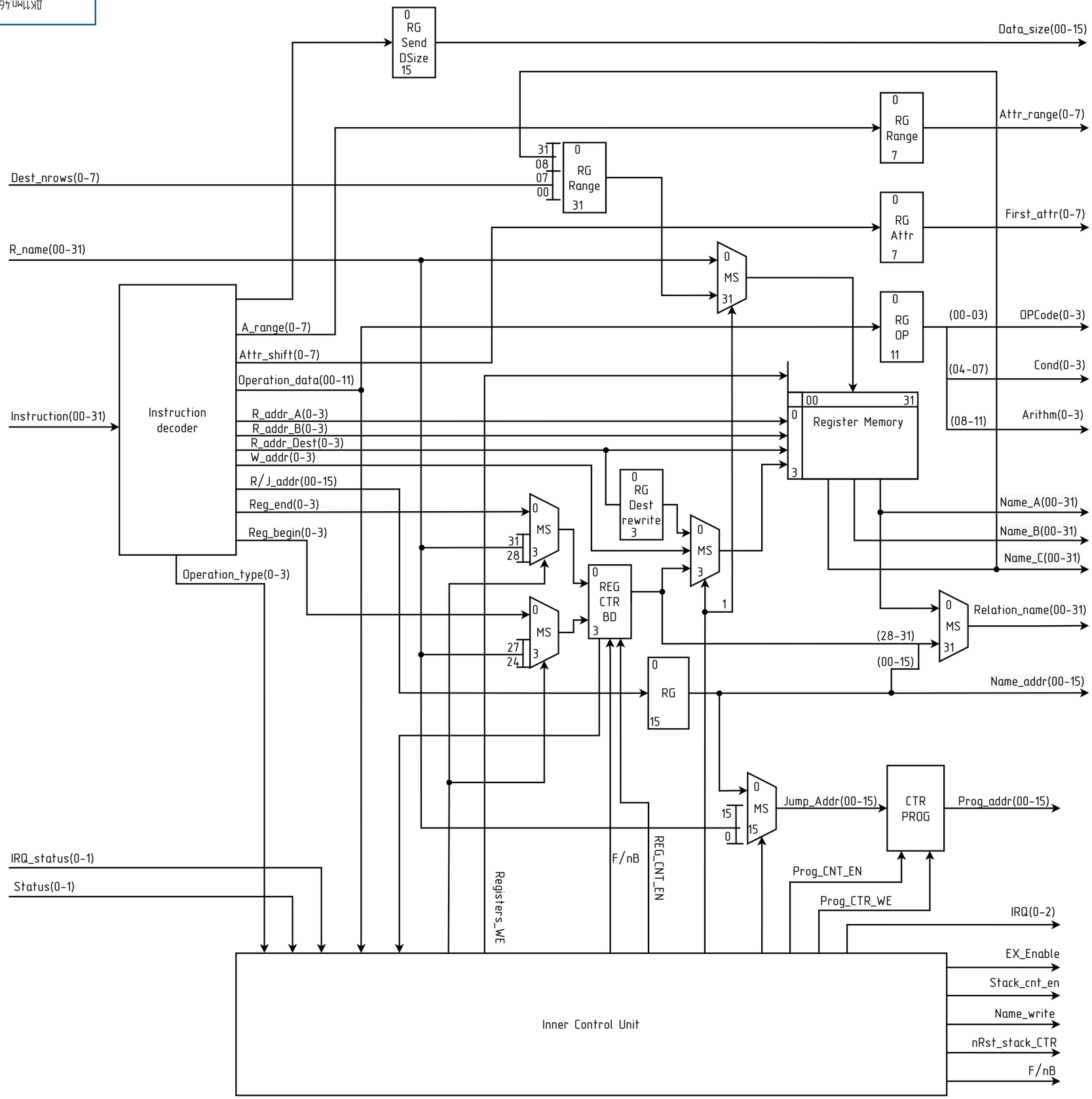

Перв. застосуб.

Справ. №

Підп. та дата

Інв. № дубл.

Взам. інв. №

Підп. та дата

Інв. № подл

Зм	Арк	№ докум.	Підп	Дата	ДК11мп.466511.001 Е2	Арк 2

Копіював Формат А2

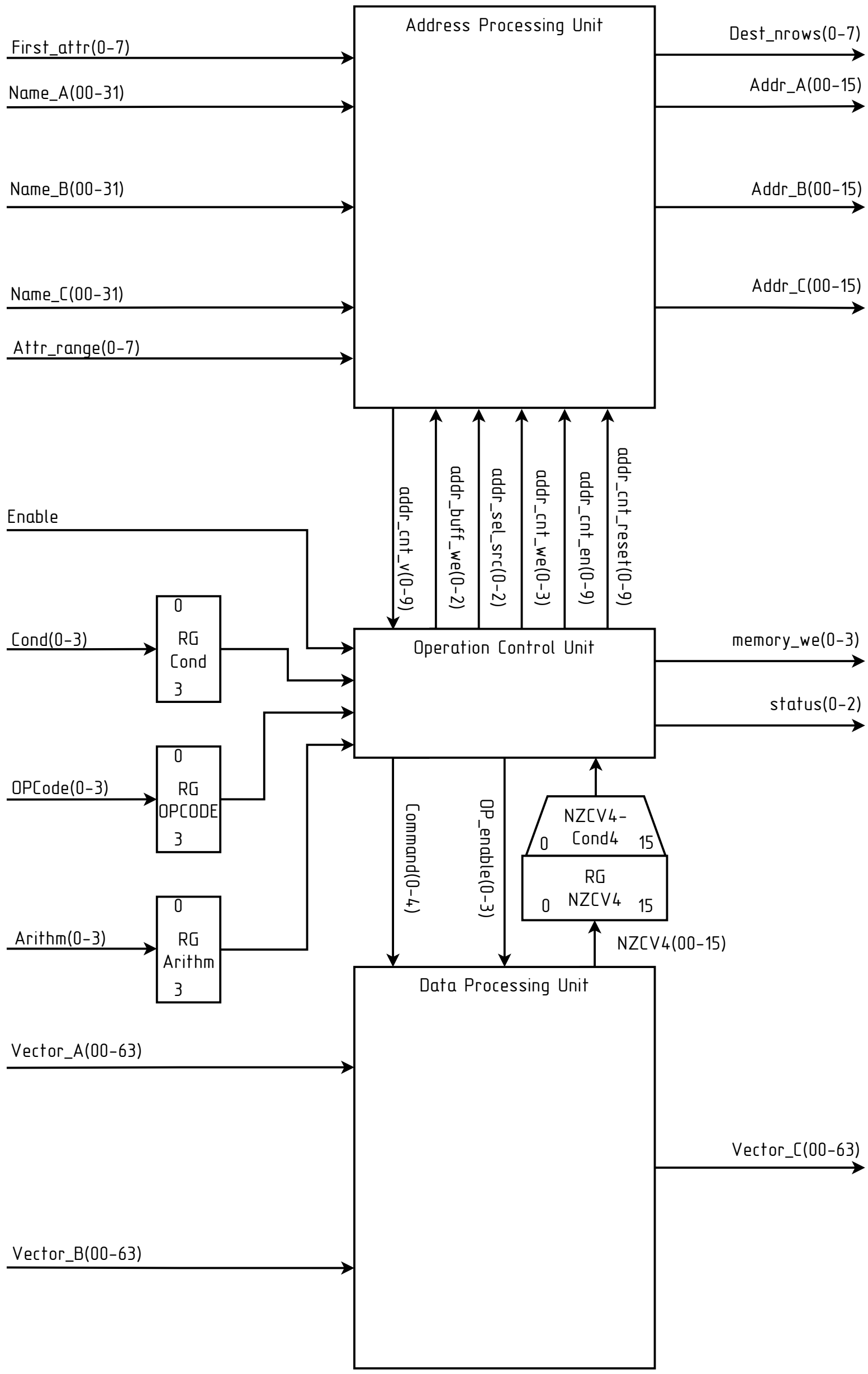

Перв. застосуб.

Справ. №

Підп. та дата

Інв. № дубл.

Взам. інв. №

Підп. та дата

Інв № подл

Зм	Арк	№ докум.	Підп	Дата

ДК11мп.466511.001 Е2

Арк 3

Копіював

Формат А3

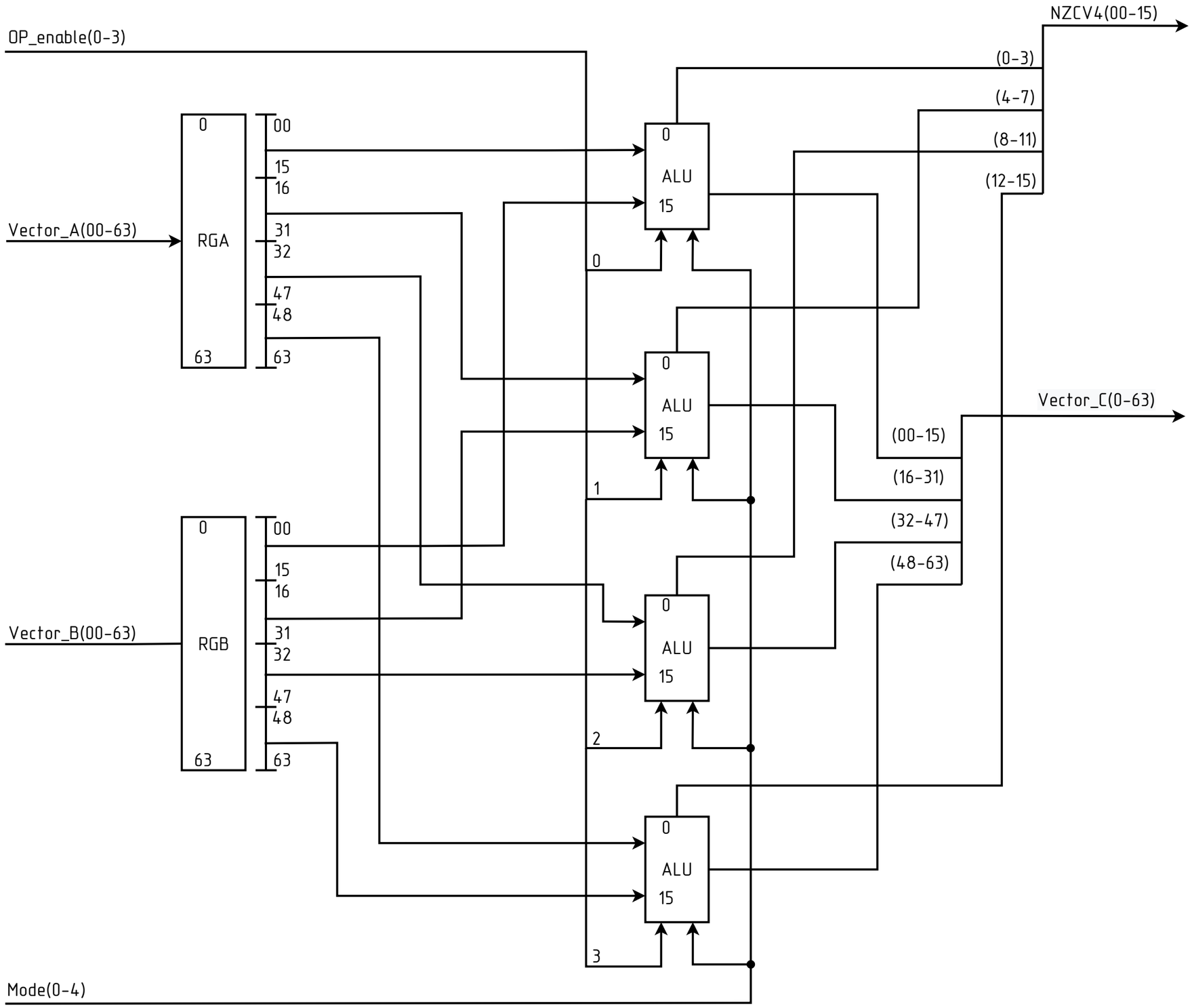

Зм	Арк	№ докум.	Підп	Дата

ДК11мп.466511.001 Е2

Арк 4

Перв. застосув.

Справ. №

Підп. та дата

Інв. № дубл.

Взам. інв. №

Підп. та дата

Інв № Подл

Копіював

Формат А3

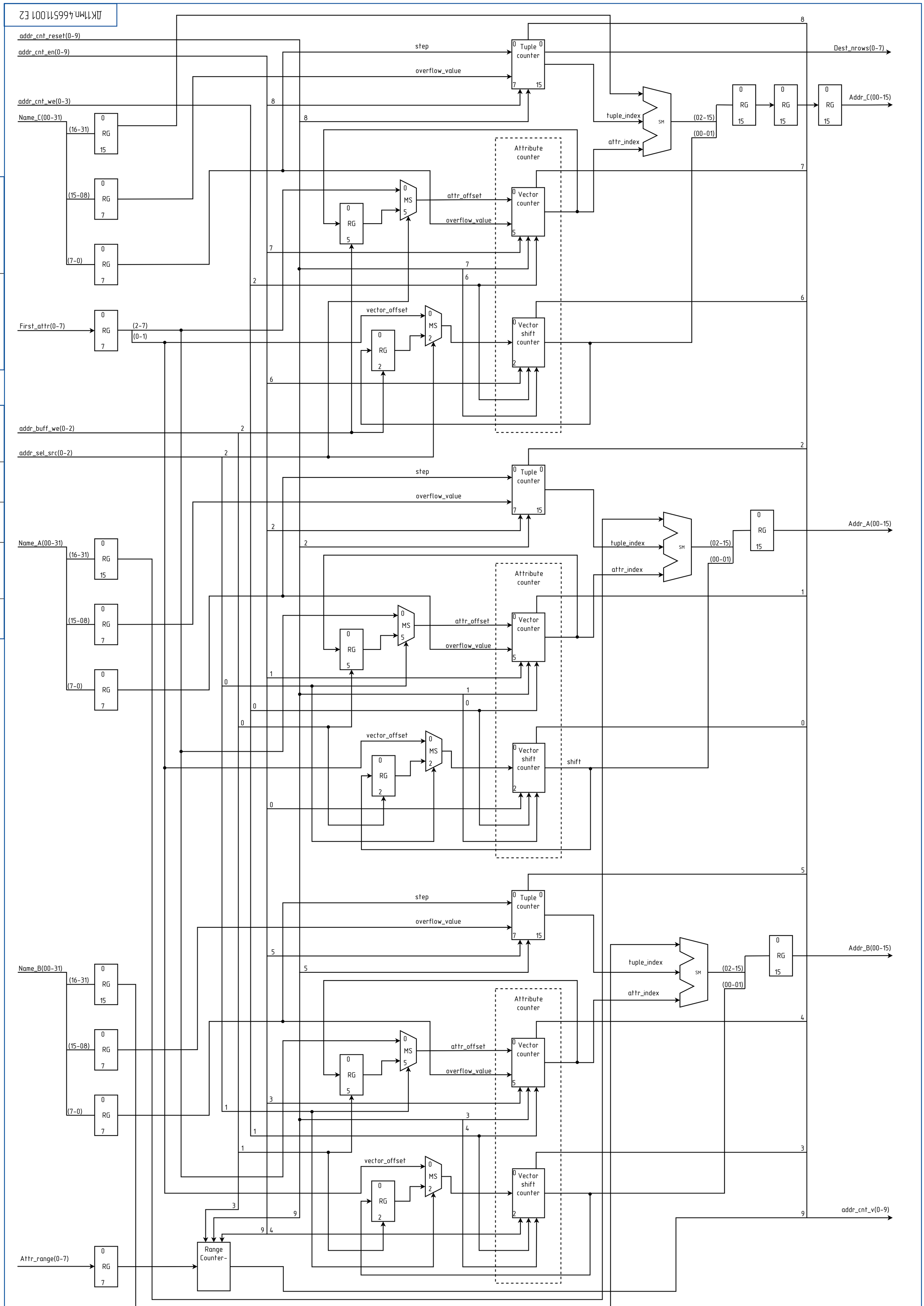

Зм	Арк	№ докум.	Підп	Дата	ДК11мп.466511.001 Е2	Арк 5

Копіював Формат А3

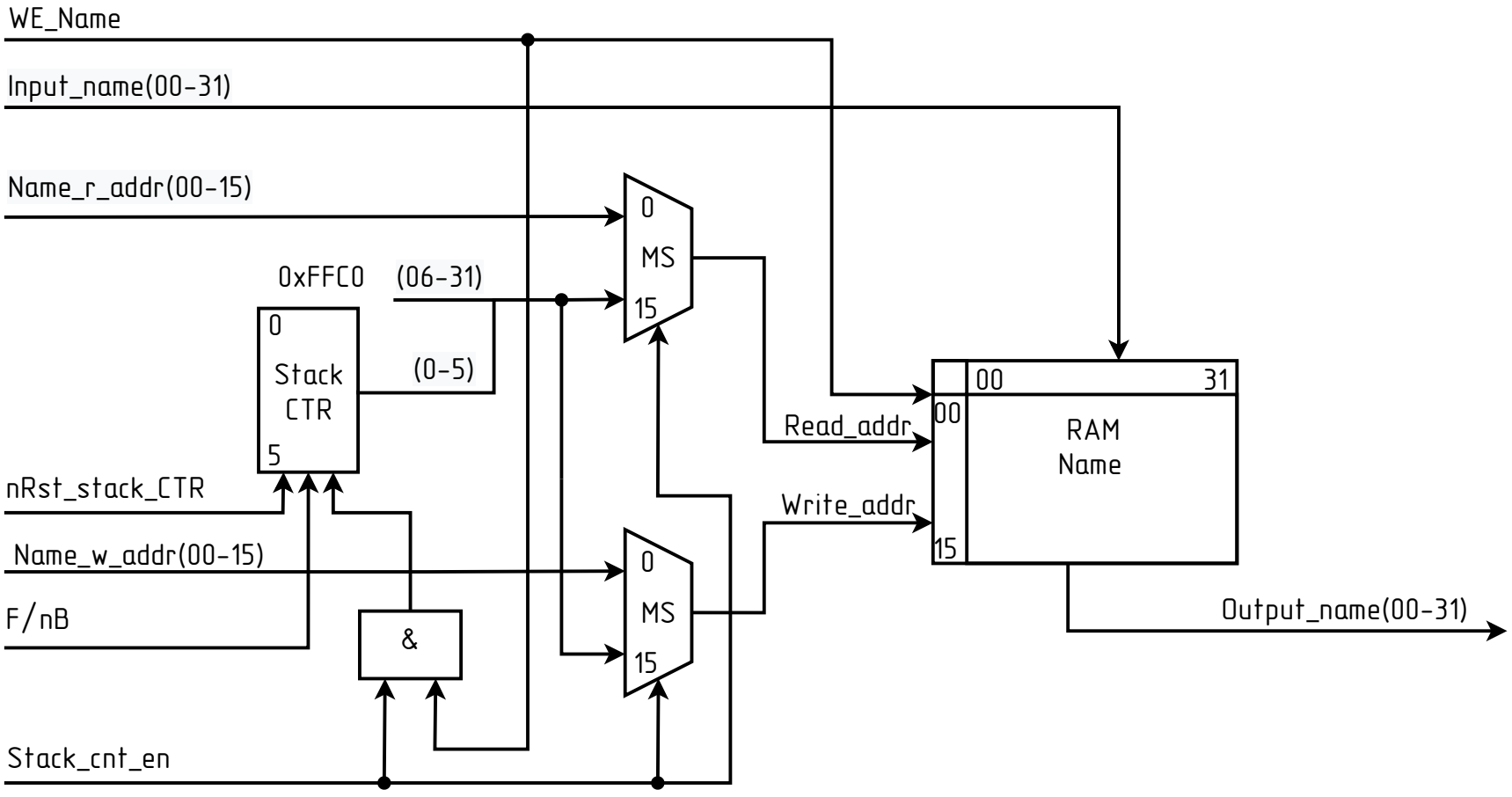
WE_Name
Input_name(00-31)
Name_r_addr(00-15)
0xFFC0
(06-31)
0
Stack
CTR
5
(0-5)
0
MS
15
nRst_stack_CTR
Name_w_addr(00-15)
F/nB
&
0
MS
15
Stack_cnt_en
Read_addr
Write_addr
00
31
00
RAM
Name
15
Output_name(00-31)

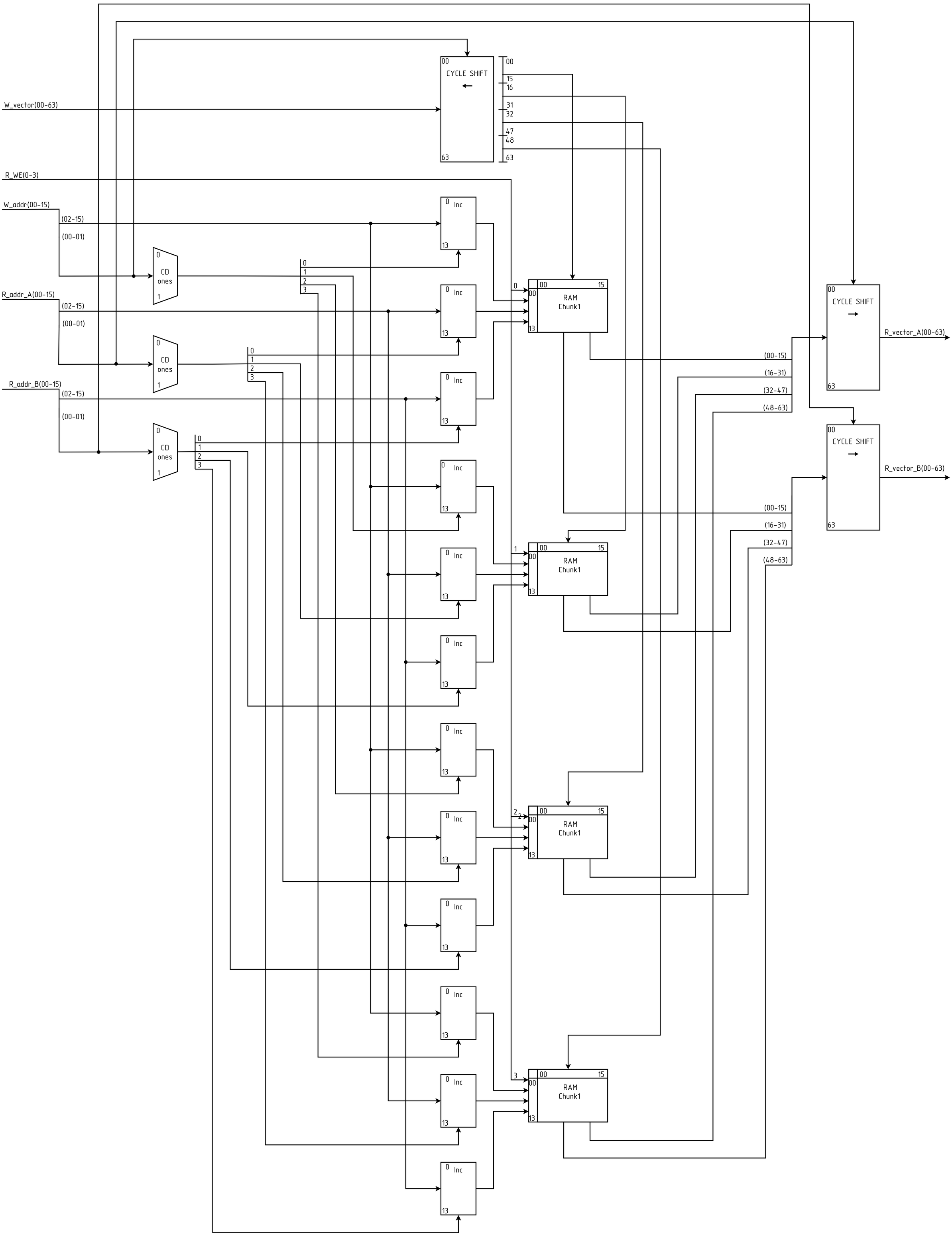
W_vector(00-63)
R_WE(0-3)
W_addr(00-15)
(02-15)
(00-01)
R_addr_A(00-15)
R_addr_B(00-15)
CD ones
Inc
RAM Chunk1
CYCLE SHIFT
R_vector_A(00-63)
R_vector_B(00-63)
(00-15)
(16-31)
(32-47)
(48-63)