ДП ХН6211 1440 003 ТК

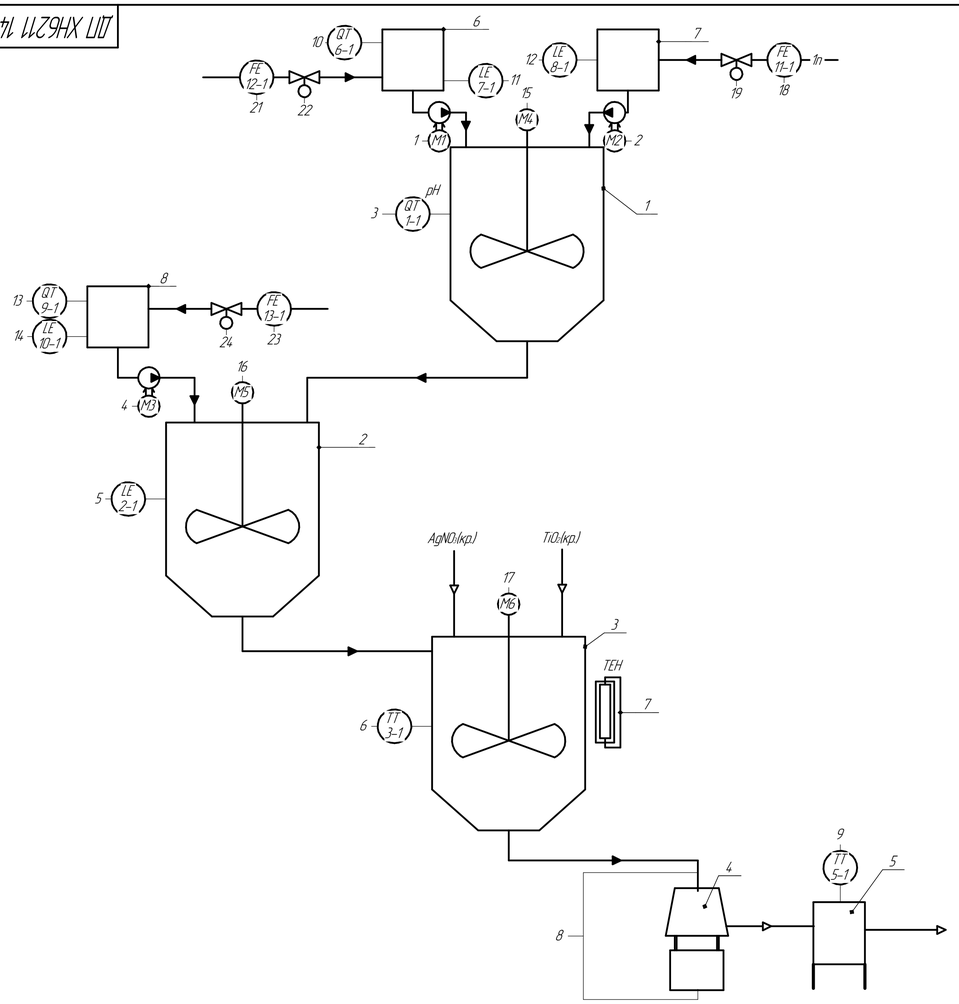

Позначення	Назва технологічного устаткування	Кількість
1, 2, 3	Реактори	3
4	Фільтр	1
5	Сушарка	1
6, 7, 8	Бункери з реагентами	3

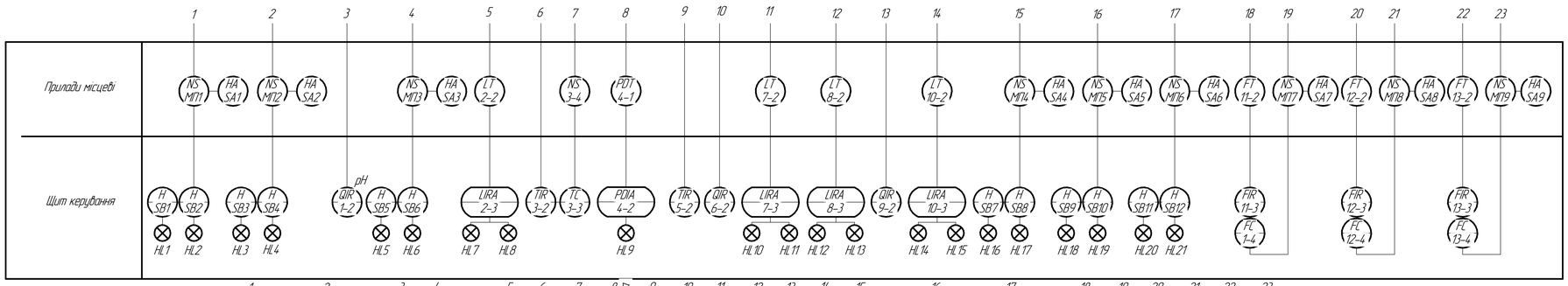

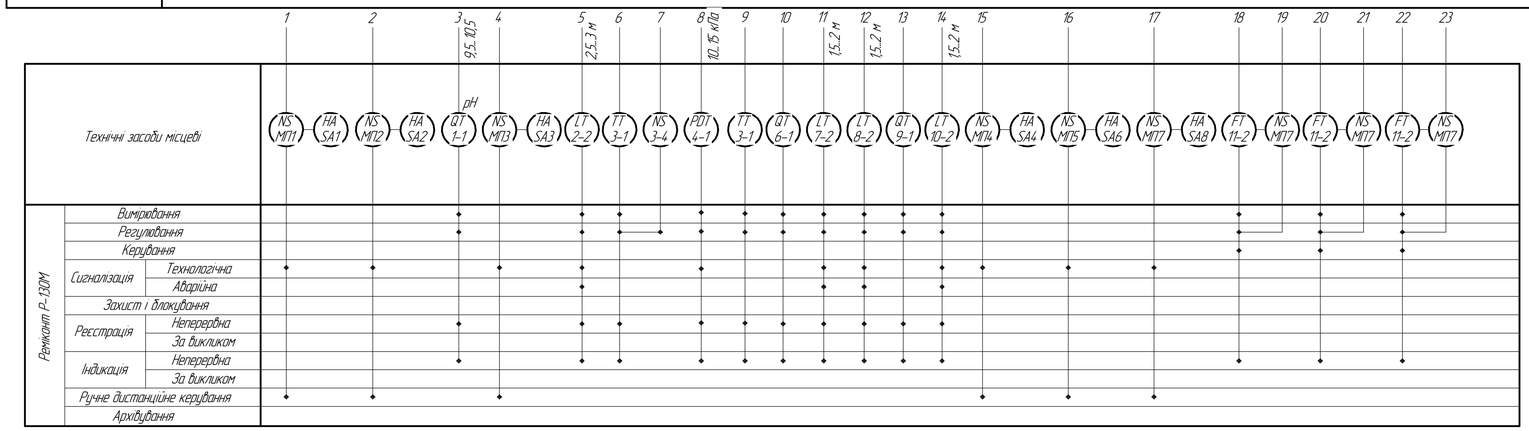

Изм.	Лист	№ докум.	Подп.	Дата	ДП ХН6211 1440 003 ТК			
Разраб.		Архипчук К.Я.			Виробництво нанокомпозиту TiO2-Ag	Лит.	Масса	Масштаб
Пров.		Нагорняк С.В.						
Т.контр.		Кримець Г.В.				Лист	Листов 1	
Н.контр.		Феденко Ю.М.			Схема автоматизації	КПІ ім.Ігоря Сікорського ХТФ, гр. ХН-г62-1		
Утв.		Толстопалова Н.М.						

Перв. примен. | Справ. № | Подп. и дата | Инв. № дубл. | Взам. инв. № | Подп. и дата | Инв. № подл.

Копировал | Формат А1