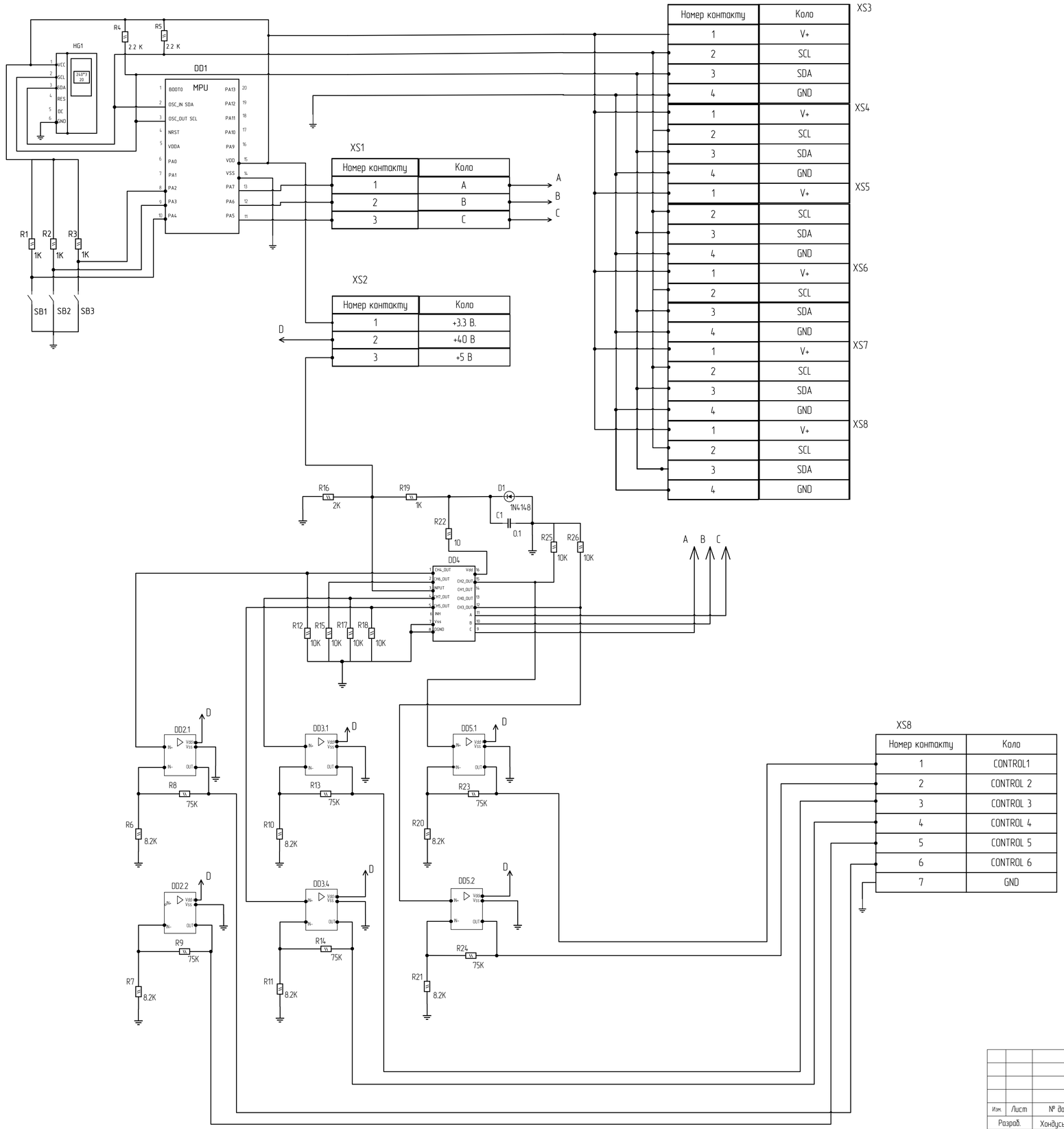


| Номер контакту | Коло |
|---|---|
| 1 | A |
| 2 | B |
| 3 | C |

| Номер контакту | Коло |
|---|---|
| 1 | +3.3 В. |
| 2 | +40 В |
| 3 | +5 В |

| Номер контакту | Коло |
|---|---|
| 1 | V+ |
| 2 | SCL |
| 3 | SDA |
| 4 | GND |

| Номер контакту | Коло |
|---|---|
| 1 | CONTROL1 |
| 2 | CONTROL 2 |
| 3 | CONTROL 3 |
| 4 | CONTROL 4 |
| 5 | CONTROL 5 |
| 6 | CONTROL 6 |
| 7 | GND |

| Изм. | Лист | № докум. | Подп. | Дата |
|---|---|---|---|---|
| Разраб. | | Хондусь Є.К. | | |
| Провер. | | Володарський Є. | | |
| Т.контроль | | | | |
| Н.контроль | | Богомазов С. | | |
| Утв. | | Еременко С. | | |

# ВА.71.01200.001.Е3

Система встановлення заданого рівня освітленості
Схема електрична принципова

| Лит. | Масса | Масштаб |
|---|---|---|
| | | |

Лист 5 | Листов 5