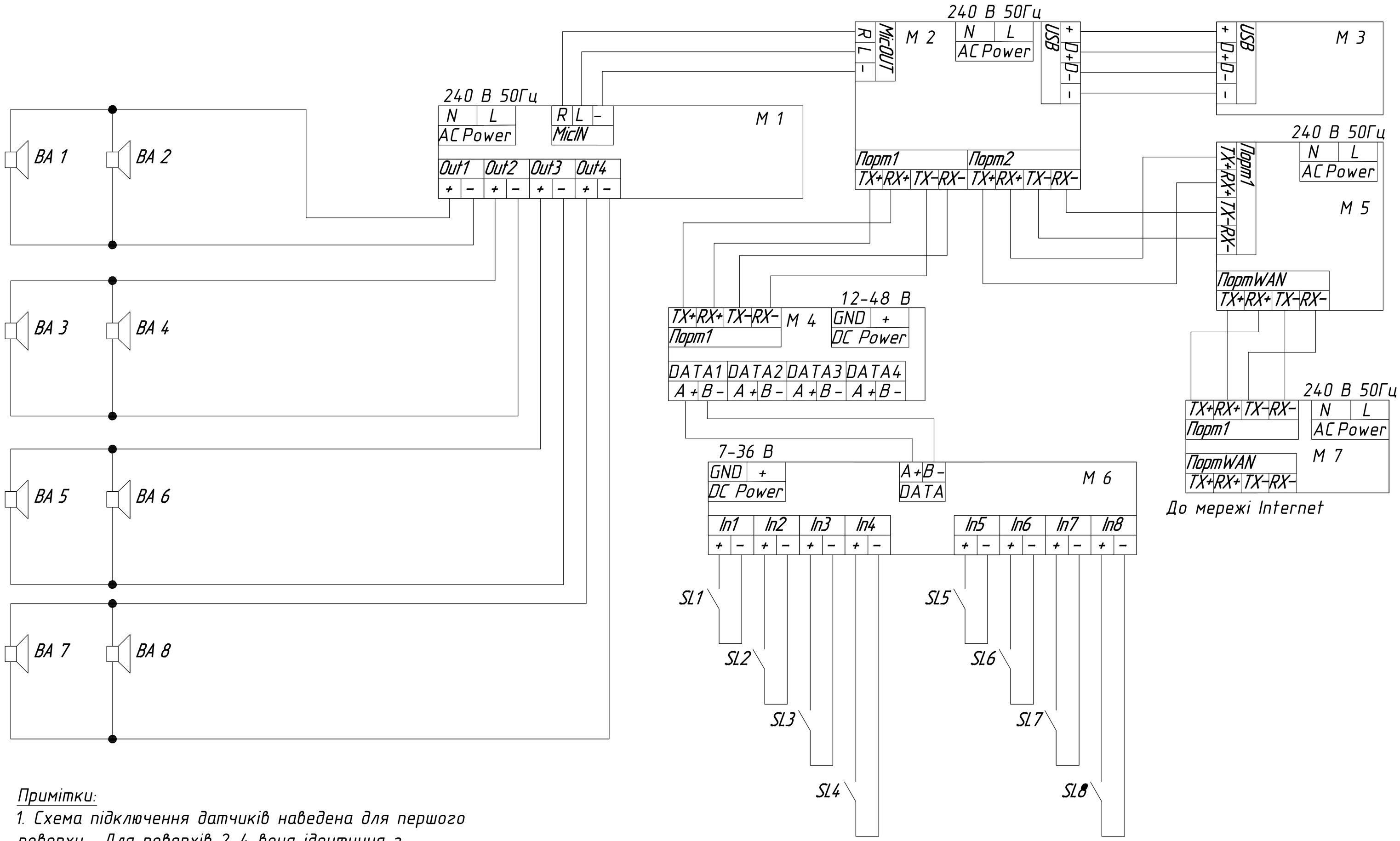

Примітки:

1. Схема підключення датчиків наведена для першого поверху. Для поверхів 2-4 вона ідентична з урахуванням того, що для другого поверху маркування датчиків – SL9...SL16, для третього поверху – SL17...SL24, для четвертого поверху – SL25...SL32.
2. У випадку необхідності використання додаткових перетворювачів Waveshare Madbus RTU 10 8CH маркування датчиків повинно починатися з SL33.

					ДП.ДЕ11.07.000 Е3			
Зм	Арк№	Докум.	Підп.	Дата	Система оповіщення надзвичайних ситуацій. Схема електрична принципова	Літ.	Маса	Масштаб
Розроб.		Оксенчук В. В.						
Перевір.		Бевза О. М.				Арк. 1	Аркушів 1	
Т Контр.		Бевза О. М.				«КПІ ім. Ігоря Сікорського», ФЕЛ, ЕПС, гр. ДЕ-11		
Н Контр.		Батрак Л. М.						
Затверд.		Бевза О. М.						